Panasonic

ステレオ ラジオ カセットレコーダー

品番 RX-FS430Z

取扱説明書

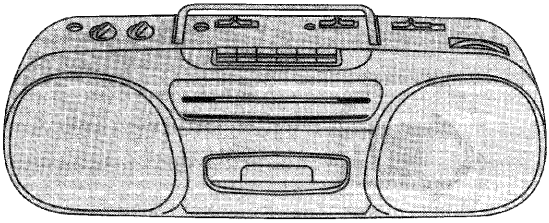

保証書別添付

上手に使って上手に節電

このたびは、ステレオ ラジオ カセットレコーダーをお求めいただきまして、まことにありがとうございました。

■この説明書と保証書をよくお読みのうえ、正しくお使いください。
そのあと大切に保存し、必要なときお読みください。

■保証書は、必ず「お買い上げ日・販売店名」などの記入を確かめて、販売店からお受け取りください。

もくじ

準備編

必ずお守りください ……2
電源の準備 ……3
各部のなまえ ……4
共通の操作 ……5

演奏編

ラジオ/テレビ（1-3チャンネル）を聞く ……6
テープを聞く ……8

録音編

録音をする前に ……9
ラジオ/テレビ（1-3チャンネル）を録音する……10
内蔵マイクで録音する……11

その他

お手入れ……12
著作権について……12
故障かな!?……13
保証とアフターサービス……14
主な仕様……裏表紙

RQT3002-T

必ずお守りください

電源は、AC（交流）100Vで

電源コードは正しく取り扱ってください。
取り扱いを誤ると危険です。
- プラグを持つ
- 重いものを載せない
- 無理に曲げない

加工や改造はしない・異物は入れない

感電、火災や故障の原因になります。特にお子様にはご注意ください。
万一、異物（金属類、水など）が入った場合は、電源コードをコンセントから抜き、お買い上げの販売店にご連絡ください。

水・薬品はかからないように

引火、火災や感電の恐れがあります。

乾電池の⊕と⊖は正しく入れる

液漏れにより、本機を破損する恐れがあります。

音のエチケット

楽しい音楽も時と場所によっては気になるものです。特に静かな夜間には窓を閉めたり、ヘッドホンをご使用になるのも一つの方法です。

音のエチケット
シンボルマーク

設置は安定した、風通しのよいところに

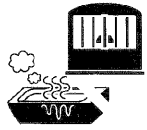

故障の原因になりますので、次のような所は、避けてください。
- 湿気の多い所
- 直射日光の当る所など、温度が高い所
- 倉庫などほこりの多い所

夏の閉め切った車内に放置しない

100℃に達することもありますので、キャビネットが変形、変色することがあります。

長期間使用しないときは

思わぬ事故を避けるため、電源コードを本体、コンセント側とも抜いておいてください。

万一、故障が起きたら

電源コードを抜き、お買い上げの販売店にお問い合せください。

付属品

電源コード……1

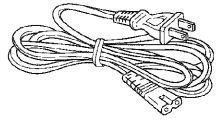

乾電池ケースの中に入っています。

電源の準備

本機は、家庭用電源（AC）と乾電池（DC）で使える、2電源方式です。

家庭用電源(AC)で

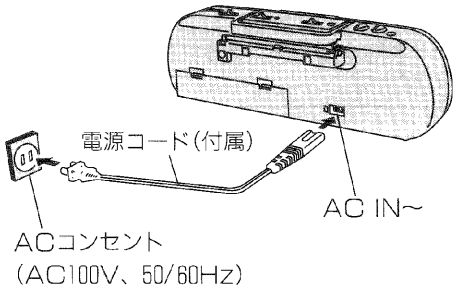

ご参考

節電のために
長期間使用しないときは、電源コードは本体、コンセント側とも抜いておいてください。(電源が切れていても、コード接続中は、約1.5Wの電力を消費しています。)

乾電池(別売り)電源で

屋外で使用するときや、屋内でも頻繁に聞く場所を移動するとき、または電源コンセントが遠いところなどでは、乾電池(別売り)の使用が便利です。

■AC電源←→乾電池電源の切り換えかた

電源コードを本体から抜くと乾電池電源に切り換わります。

■乾電池の入れかた

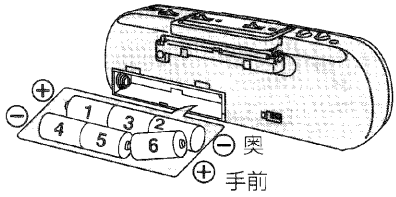

電源コードを本体から抜き、
①乾電池ケースふたを開ける

②乾電池を番号順に入れる
　単1形乾電池（R20PU/LR20）6個（別売り）

③ふたを閉じる

（本体前面を下にして乾電池を入れるときは、傷がつかないよう、柔らかい布を敷いて行なうことをおすすめします。）

■乾電池の取り出し方

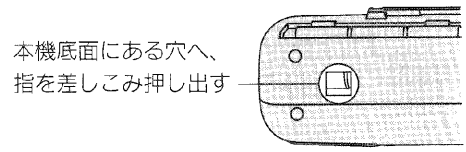

■乾電池の交換時期

テープ速度が遅くなったり、また音がひずんだり小さくなったときは、全部新しい乾電池に取り替えてください。

ご参考

- こまめに電源を切りながら使うほうが、乾電池は長もちします。
- 大切な録音をするときは、途中で乾電池の消耗によるトラブルを防ぐために、AC電源を使用するか、すべて新しい乾電池と交換しておくことをおすすめします。

■乾電池取扱い上のご注意

- 違う種類（マンガンとアルカリなど）の電池を一緒に使わない。
- 新しい乾電池と使用した乾電池を一緒に使わない。
- ⊕プラスと⊖マイナスは正しく入れてください。
- 充電をしないでください。
- 長期間使用しないときや、いつも家庭用電源で使用するときは、乾電池の漏液による損傷を防ぐため、乾電池を取り出しておいてください。
- 火の中への投入や、ショート(短絡)、分解、加熱などをしないでください。

各部のなまえ

■前面および天面

音量調整つまみ
(☞5ページ)

動作切換つまみ
(☞5ページ)

FMステレオランプ
(☞6,7ページ)

選局つまみ
(☞6ページ)

音質調整つまみ
(☞5ページ)

ビートプルーフ切換つまみ
(☞10ページ)

バンド切換つまみ
(☞6ページ)

ヘッドホン端子
(☞5ページ)

内蔵マイク
(☞11ページ)

ウーハー

ツィーター

■テープ操作部

一時停止ボタン

頭出しボタン

くり返しボタン

録音ボタン

停止/取出しボタン

再生ボタン

■後面

FM/TV用
ホイップアンテナ

ハンドル

乾電池ケースふた

AC INジャック

共通の操作

音量の調整は

音量調整つまみで調整します。

大きくするには：右へ回す
小さくするには：左へ回す

動作の切り換えは

動作切換つまみで切り換えます。

テープを聞くとき/電源を切るとき：

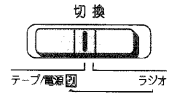

ラジオを聞くとき：

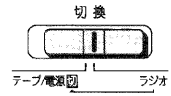

音質の調整は

音質調整つまみで調整します。

高音を強くするには：右へ回す
高音を弱くするには：左へ回す

ヘッドホンで聞くには

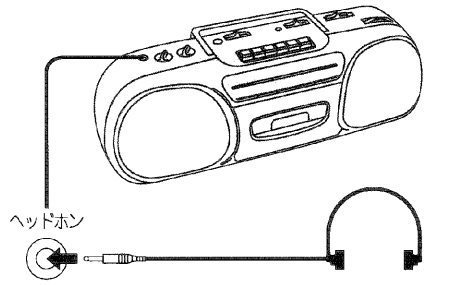

ヘッドホン端子
（プラグタイプ：
ステレオミニ）

ヘッドホン
（RP-HT86，
別売り）

- 音量を下げてから接続してください。
- 耳を刺激するような大きな音量で、長時間聞くことは避けてください。

ラジオ/テレビ(1-3チャンネル)を聞く

放送局を選ぶには

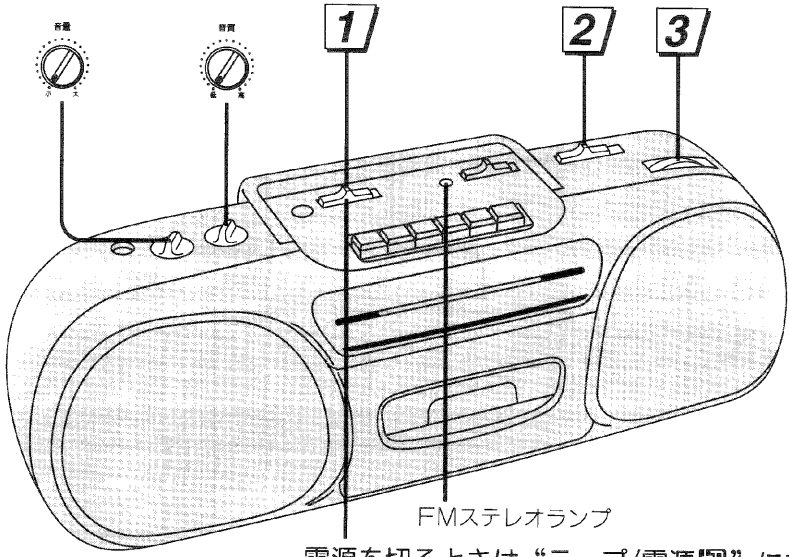

電源を切るときは“テープ/電源切”にする

1	切換 テープ/電源切　ラジオ	**“ラジオ”を選ぶ** 電源が入ります。
2	バンド FMステレオ　FM　AM	**聞きたいバンドを選ぶ** FMステレオ：FM放送を聞くとき FM　　：FM放送で雑音が多いとき AM　　：AM放送を聞くとき テレビ音声（1～3チャンネル）は“FMステレオ”“FM”のどちらでも聞くことができます（音声はモノラルです）。
3	選局	**放送局を選ぶ** 周波数が上がる 周波数が下がる

ご注意

本機のTV受信回路はFM受信回路と兼用しています。このため、地域によってはTVの2または3チャンネルの音声受信時に、FM放送が混信することがあります。

よりよい受信のために(雑音が多いときは)

■FMステレオ モノラルの切り換え

(FM放送受信のときでFMステレオランプ点灯中) バンド切換つまみでFMを選びFMステレオランプを消します。音声はモノラルになりますが雑音が減り、聞きやすくなります。

●バンド切換つまみを「FM」に合わせる

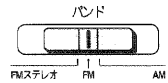

■アンテナの調整

●FM/テレビ放送受信のとき

ホイップアンテナの長さと向きを調整します。

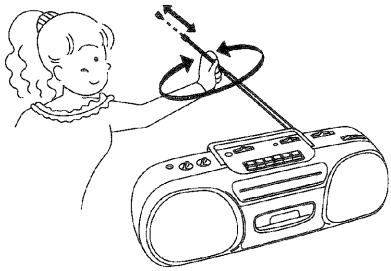

●AM放送受信のとき

本機の向きを調整します。

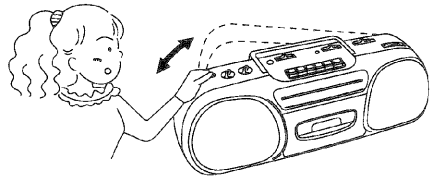

ご参考

乗り物や、建物のなかでは電波が弱まるため、放送が聞こえにくくなることがありますので、できるだけ窓側でお聞きください。

テープを聞く

・ノーマルテープが使えます。
・本機では、クローム、メタルテープを使っても、その特性を生かすことができません。

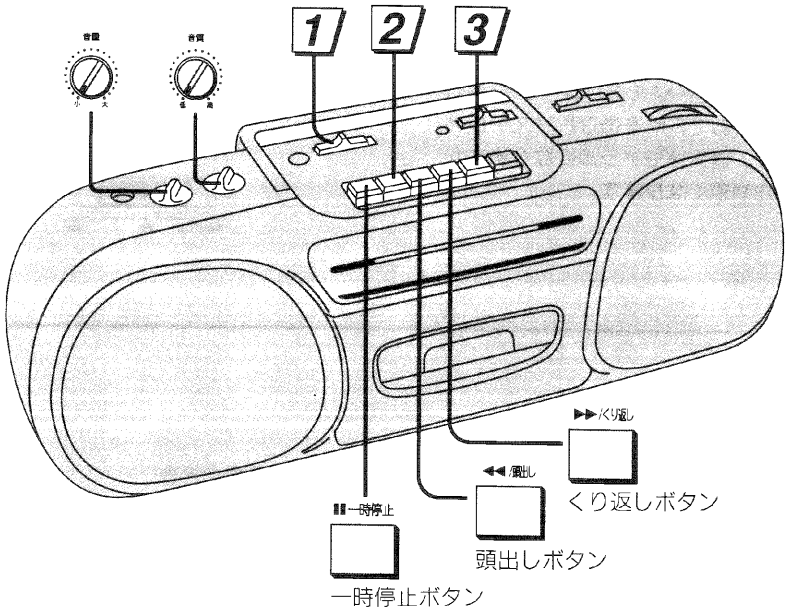

1	切換 テープ/電源切　ラジオ	“テープ/電源 切” を選ぶ
2	■停止/取出し	押して、テープを入れる テープ面を上に
3	◁再生	押す 再生が始まります。 電源が入ります。

■テープを止めるには

■停止/取出し を押す。電源が切れます。

■テープを一時止めるには

❚❚一時停止 を押す。もう一度押すと再び再生が始まります。

■テープの早送り、巻戻しをするには

停止中に ◀◀/頭出し、▶▶/くり返し を押す。

■聞きたいところをさがすには

再生中に ◀◀/頭出し、▶▶/くり返し を押し続けます。ボタンを押している間はキュルキュルと音がします。指を放すと再生にもどります。

■フルオートストップ機能

テープ走行中、終端になると自動的に停止状態になります。

録音をする前に

録音できるテープについて

ノーマルテープが使用できます。本機では、クローム、メタルテープを使うと正しく録音されないことがあります。

リーダーテープを巻き取るには

テープの両端にある、録音できない部分のことです。リーダーテープを巻き取らずに録音を始めると、曲の頭が切れることがあります。

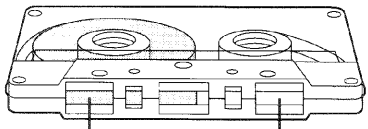

磁気部（録音できる）　リーダーテープ部（録音できない）

●リーダーテープを巻き取るには

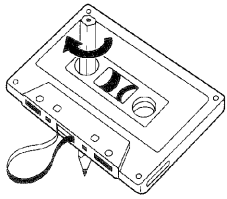

録音レベルについて

本機では、録音レベルを自動的に設定しますので、調整の必要はありません。

テープの録音面について

録音ができるのはおもて面のみです。

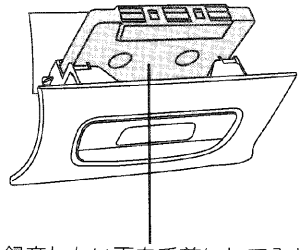

録音したい面を手前にして入れ、テープが見える方を上にします。

テープについて

■90分を超えるテープについて

長時間の使用には便利ですが、テープが薄く伸びやすいため、こきざみな走行、停止、早送り、巻戻しなどをくり返すと、テープが回転部分に巻き込まれることがありますので、ご注意ください。

■録音消去防止用のつめについて

おもて面（A面）とうら面（B面）に誤消去を防ぐためのつめがついています。

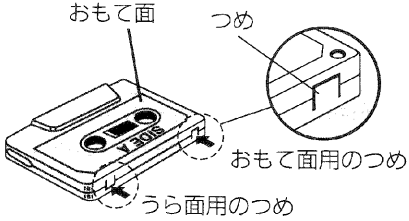

●誤消去を防ぐには
ドライバーなどでつめを折る。

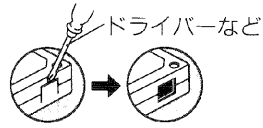

●再び録音するには
セロハンテープを貼って穴をふさぐ。

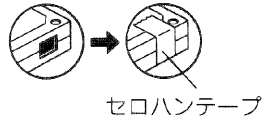

■エンドレステープについて

使用方法を誤るとテープが回転部分に巻き込まれます。必ず、テープに付いている使用説明をお読みください。

保管しておくとき

次のような場所は避けてください。

- 直射日光の当たるところ
- 高温（35℃以上）高湿（80%以上）のところ
- 磁気のあるところ（スピーカーの近くやテレビの上など）

ラジオ/テレビ(1-3チャンネル)を録音する

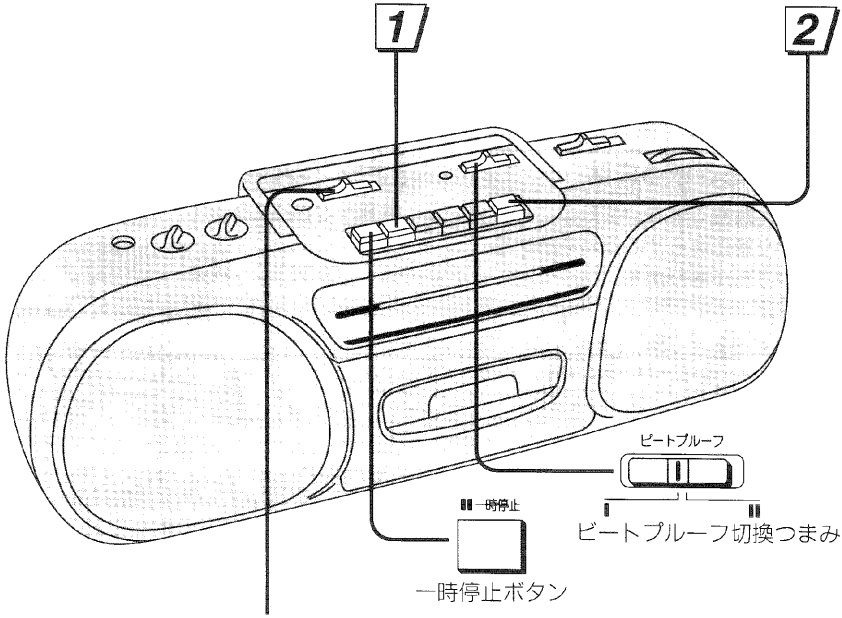

電源を切るときは“テープ/電源切”にする。

■放送局を選んでから、(☞6ページ)		
1	停止/取出し	**押して、テープを入れる** ●テープに誤消去防止用のつめはついていますか? ●リーダーテープ部分はあらかじめ巻き取っておきます。 ●録音をする面を手前にして入れます。
2	●録音	**押す** 録音が始まります。新しく録音をすると前の録音は自動的に消去されます。 録音は常に正転方向(おもて面)の片面録音です。

■録音を止めるには

[停止/取出し] を押す。

■録音を一時止めるには

[一時停止] を押す。もう一度押すと再び録音が始まります。

■AM放送を録音中雑音が多いときは

ビートプルーフ切換つまみを、雑音(ピーピーという音)の少ないほう(▌ または ▌▌)に切り換えます。

■録音中の音を聞くには

本機は、録音している音を同時にスピーカーやヘッドホンで聞くことができます。録音中に音量や音質を変えても、録音には影響ありません。

●大切な録音をするときは、乾電池の消耗によるトラブルを防ぐため、家庭用コンセントか、新しい乾電池のご使用をおすすめします。

内蔵マイクで録音する

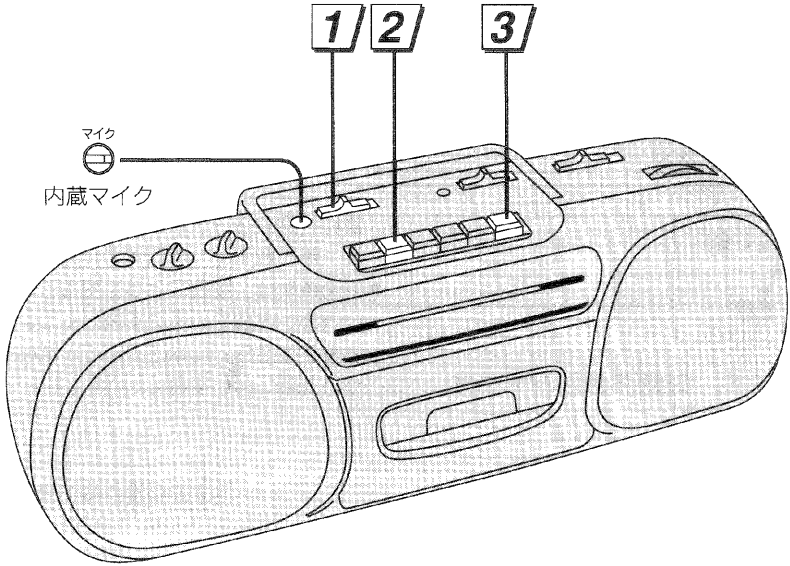

1	切換 テープ/電源切　ラジオ	“テープ/電源 切 ”を選ぶ
2	停止/取出	押して、テープを入れる ●テープに誤消去防止用のつめはついていますか？ ●リーダーテープ部分はあらかじめ巻き取っておきます。 ●録音をする面を手前にして入れます。
3	●録音	押す 録音が始まります。電源が入ります。 新しく録音をすると前の録音は自動的に消去されます。

■録音を止めるには

停止/取出 を押す。電源が切れます。

お手入れ

ヘッド部のお手入れ

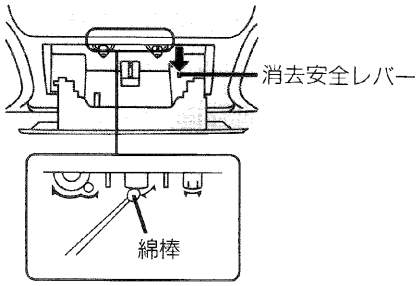

音質の劣化を防ぐため、約10時間使うごとに清掃することをおすすめします。

1. [日付/時計] を押してカセットホルダーを開ける。
2. 消去安全レバーを押さえながら [●録音] を押す。
   （ヘッド部が下におりてきます。）
3. 綿棒か、ヘッドクリーニングキット（RP-919、別売り）で清掃する。
   綿棒で、テープが当たる面を清掃します。

■ヘッドの消磁

ヘッドが帯磁すると雑音の多い音になります。
市販のヘッド消磁器で、時々消磁してください。

ご注意

- 注油は絶対にしないでください。故障の原因になります。

本体表面部のお手入れ

- 柔らかい布で拭いてください。
  汚れがひどいときは水か石けん水を含ませた布で拭き、後は空拭きをしてください。
- 化学ぞうきんをお使いのときは、その注意に従ってください。
- ベンジン、シンナー、殺虫剤、アルコールなどは使用しないでください。

著作権について

- 放送やレコード、その他の録音物（ミュージックテープ、カラオケテープなど）の音楽作品は、音楽の歌詞、楽曲などと同じく、著作権法により保護されています。
- 従って、それらから録音したテープを、売ったり、配ったり、譲ったり、貸したりする場合、および営利（店のBGMなど）のために使用する場合には、著作権法上、権利者の許諾が必要です。
- 使用条件は、場合によって異なりますので、詳しい内容や申請その他の手続きについては「日本音楽著作権協会」（JASRAC）の本部または最寄りの支部におたずねください。

日本音楽著作権協会

本　　部	☎(03)3502-6551	北陸支部	☎(0762)21-3602
北海道支部	☎(011)221-5088	京都支部	☎(075)251-0134
盛岡支部	☎(0196)52-3201	大阪支部	☎(06)244-0351
仙台支部	☎(022)264-2266	神戸支部	☎(078)322-0561
大宮支部	☎(048)643-5461	中国支部	☎(082)249-6362
東京支部	☎(03)3562-4455	四国支部	☎(0878)21-9191
西東京支部	☎(03)3232-8301	九州支部	☎(092)441-2285
横浜支部	☎(045)662-6551	鹿児島支部	☎(0992)24-6211
静岡支部	☎(054)254-2621	那覇出張所	☎(098)863-1228
中部支部	☎(052)586-1155		

あなたが録音したものは、個人として楽しむなどのほかは、著作権法上、権利者に無断で使用できません。

故障かな!?

修理を依頼される前に、この表で症状を確かめてください。
なお、これらの処置をしても直らない場合や、この表以外の症状は、お買い上げの販売店にご相談ください。

	こんなときは	ここをご確認ください	処　置
共通	乾電池で動作しない。	電源コードが本体に差し込まれたままになっていませんか。	電源コードを抜く。
		乾電池が消耗していませんか。	新しい乾電池と交換する。または電源を家庭用コンセントに変える。
		乾電池の⊕、⊖が逆になっていませんか。	⊕、⊖を正しく入れる。
テープ部	カセットが取り出せない。	乾電池が消耗していませんか。	新しい乾電池に取り換えるか、家庭用電源に切り換えた後、もう一度操作する。
	録音できない。	テープのつめを折っていませんか。	折った部分にセロハンテープを貼る。
	雑音が多い。 音質がよくない。	ヘッドが汚れていませんか。	ヘッドのお手入れをする。
		ヘッドが磁気を帯びていませんか。	市販の消磁器で消磁する。
ラジオ部	雑音が多く、うまく選局できない。	FM放送受信のとき：	アンテナの長さと向きを変える。
		AM放送受信のとき：	本機の向きを変えてみる。
	雑音が入る。	他の機器のリモコンを近くで使っていませんか。	リモコンを離す。
		テレビと同時に使用していませんか。	テレビと距離を離す。またはテレビの電源を切る。

● 本機を0℃前後から暖かい場所へ急に移したとき、正常に動作しないことがあります。これは、本機の動作部に露が発生したためで、60分程で正常に戻ります。

保証とアフターサービス（よくお読みください）

修理・お取り扱い・お手入れ
などのご相談は…
まず、お買い上げの販売店へ
お申し付けください

転居や贈答品などでお困りの場合は…
- 修理は、サービス会社・販売会社の「修理相談窓口」へ／
- その他のお問い合わせは、「お客様ご相談センター」へ／

■保証書（別添付）
必ず、お買い上げの販売店からお買い上げ日・販売店名などの記入をお確かめのうえ受け取り、よくお読みのあと、保存してください。

保証期間：お買い上げ日から1年間

■修理を依頼されるとき
13ページの表に従ってご確認のあと、直らないときは、まず電源プラグを抜いて、お買い上げの販売店へご連絡ください。下記の「サービス伝言カード」をご使用になると便利です。

●保証期間中は
保証書の規定に従って、お買い上げの販売店が修理させていただきますので、恐れ入りますが、製品に保証書を添えてご持参ください。

●保証期間が過ぎているときは
修理すれば使用できる製品については、ご希望により有料で修理させていただきます。
ただし、補修用性能部品の最低保有期間は、製造打ち切り後6年です。この期間は通商産業省の指導によるものです。
注）性能部品とは、その製品の機能を維持するために必要な部品です。

（切り取ってご利用ください）

〈サービス伝言カード〉
修理をご依頼になるときに、必要事項をご記入のうえ、お買い上げの販売店にお持ちください。

（ふりがな） お名前			
ご住所 ご連絡先	電話（　　）　－		
商品名	ステレオラジオカセットレコーダー	品番	RX-FS430Z
ご購入日		ご依頼日	

故障または異常の内容
（このような場所で、……していたとき、こんな故障になった）

※私の希望修理代金は＿＿＿＿円までです

北海道地区

お客様ご相談センター

北海道 ☎011(221)8090 札幌市中央区北三条西1丁目

修理相談窓口

札幌 ☎011(894)1251 札幌市厚別区厚別南2丁目17の7

旭川 ☎0166(31)6151 旭川市2条通21丁目左1号

帯広 ☎0155(33)8477 帯広市西19条南1丁目7の11

函館 ☎0138(53)7107 函館市山の手1丁目1の15

東北地区

お客様ご相談センター

東北 ☎022(263)4208 仙台市青葉区国分町3丁目1の11

修理相談窓口

青森 ☎0177(39)9712 青森市大字ハッ役字矢作1の37

八戸 ☎0178(45)8665 八戸市城下4丁目22の25

弘前 ☎0172(34)6006 弘前市代官町86

秋田 ☎0188(26)1600 秋田市御所野湯本2丁目1の2

大館 ☎0186(42)0815 大館市片山町2丁目3の6

横手 ☎0182(32)1752 横手市横手町字一の口3

盛岡 ☎0196(47)1741 盛岡市上堂1丁目18の22

水沢 ☎0197(24)7999 水沢市中田町5の10

仙台 ☎022(375)2512 仙台市泉区市名坂字清水端59の2

古川 ☎0229(23)8121 古川市北町5丁目1の1

石巻 ☎0225(96)3209 石巻市元倉1丁目16の2

仙南 ☎0224(52)1842 宮城県柴田郡大河原町字錦町6の15

山形 ☎0236(41)8100 山形市流通センター3丁目12の2

酒田 ☎0234(26)5802 酒田市東両羽町7の15

鶴岡 ☎0235(22)3285 鶴岡市宝田1丁目1の12

新庄 ☎0233(22)7166 新庄市小田島町5の40

米沢 ☎0238(22)7141 米沢市金池8丁目3の13

郡山 ☎0249(45)4463 郡山市安積町荒井字大久保39の1

福島 ☎0245(34)9121 福島市御山字一本木77の1

いわき ☎0246(34)5810 いわき市平中神谷字下知内59の4

会津 ☎0242(22)6221 会津若松市町北町大字始字深町10

International Customer Care Center 海外ご相談センター

Consultation about products of specifications (export models, overseas production models and tourist models)

海外仕様商品（輸出製品・海外生産品・ツーリスト製品）についてのご相談は....

TOKYO AKIHABARA 秋葉原	☎03-3256-5444 1-8-1 Sotokanda Chiyoda-ku Tokyo	
OSAKA NIPPOMBASHI 日本橋	☎06-645-8787 4-10-2 Nippombashi Naniwa-ku Osaka	

所在地、電話番号が変更になることがありますので、あらかじめご了承ください。

0994

首都圏地区

お客様ご相談センター

首都圏 ☎03(3435)9521 東京都港区芝公園1丁目1の2

修理相談窓口

宇都宮 ☎0286(32)8450 宇都宮市中央1丁目8の13

高崎 ☎0273(52)1217 高崎市萩原町沖中205の18

両毛 ☎0276(25)6870 太田市東新町244の1

水戸 ☎0292(25)0119 水戸市柳河町309の2

つくば ☎0298(55)7860 つくば市梅園2丁目1の13

埼玉 ☎048(728)8960 桶川市赤堀2丁目4の2

千葉 ☎043(251)3537 千葉市稲毛区園生町369の1

木更津 ☎0438(25)1125 木更津市貝渕4丁目17の8

銚子 ☎0479(33)2723 銚子市野尻町1854

船橋 ☎0474(23)7565 船橋市市場4丁目12の17

柏 ☎0471(63)8905 柏市北柏1丁目7の6

東京 ☎03(5477)9780 東京都世田谷区経堂5丁目26の8

甲府 ☎0552(22)5171 甲府市下飯田2丁目1の27

横浜 ☎045(743)7090 横浜市保土ヶ谷区狩場町169

新潟 ☎025(286)0171 新潟市東明1丁目8の14

佐渡 ☎0259(23)2898 両津市秋津字境108の1

長岡 ☎0258(28)2111 長岡市寺島町308の12

上越 ☎0255(44)6871 上越市大字藤野新田字大割353の3

中部地区

お客様ご相談センター

中部 ☎052(951)3167 名古屋市東区泉1丁目23の30

修理相談窓口

石川 ☎0762(94)2683 石川県石川郡野々市町稲荷3丁目80

富山 ☎0764(32)8705 富山市寺島1298

福井 ☎0776(54)5606 福井市開発4丁目112

松本 ☎0263(58)0073 松本市大字笹賀7600の7

静岡 ☎054(287)9000 静岡市西島765

名古屋 ☎052(614)3136 名古屋市南区西又兵衛町3の48

岐阜 ☎058(323)6010 岐阜県本巣郡北方町高屋太子2丁目30

高山 ☎0577(33)0613 高山市花岡町3丁目82

三重 ☎0592(55)1380 久居市森町北谷1920の3

関西地区

お客様ご相談センター

関西 ☎06(949)2050 大阪市中央区城見2丁目1の61

修理相談窓口

滋賀 ☎0775(82)5021 守山市勝部町260

京都 ☎075(672)9636 京都市南区上鳥羽石橋町20の1

大阪 ☎06(359)6225 大阪市北区本庄西1丁目1の7

奈良 ☎07435(9)2770 大和郡山市椎木町404の2

和歌山 ☎0734(75)1311 和歌山市中島499の1

神戸 ☎078(612)5035 神戸市長田区上池田5丁目5の23

中国地区

お客様ご相談センター

中国 ☎082(242)9511 広島市中区国泰寺町2丁目3の23

修理相談窓口

鳥取 ☎0857(26)9695 鳥取市安長295の1

米子 ☎0859(34)2129 米子市米原4丁目2の33

松江 ☎0852(23)1128 松江市西津田2丁目10の19

出雲 ☎0853(21)3133 出雲市渡橋町416

浜田 ☎0855(22)6629 浜田市下府町327の93

岡山 ☎086(292)1162 岡山県都窪郡早島町矢尾807

津山 ☎0868(23)1264 津山市北園町22の8

広島 ☎082(230)8777 広島市西区楠木町4丁目9の26

福山 ☎0849(53)8115 福山市御町2の14

尾道 ☎0848(20)2401 尾道市東尾道11の22

徳山 ☎0834(22)1627 徳山市清山開作8211の5

山口 ☎0839(89)4441 山口市大字佐山1120の1

下関 ☎0832(56)4597 下関市秋根北町5の7

四国地区

お客様ご相談センター

四国 ☎0878(51)3338 高松市古新町8の1

修理相談窓口

香川 ☎0878(74)6200 香川県綾歌郡国分寺町新名663の1

徳島 ☎0886(98)1125 徳島県板野郡北島町鯛浜字かや108

高知 ☎0888(66)3142 南国市岡豊町中島331の1

東予 ☎0897(33)6157 新居浜市庄内4丁目4の21

松山 ☎0899(71)2106 松山市土居田町750の2

宇和島 ☎0895(25)6280 宇和島市中沢町1丁目5の43

九州地区

お客様ご相談センター

九州 ☎092(414)3039 福岡市博多区博多駅南1丁目2の13

修理相談窓口

福岡 ☎092(593)9036 春日市春日公園3丁目48

佐賀 ☎0952(26)9151 佐賀市本庄町大字本庄896の2

長崎 ☎0958(57)4050 長崎市赤迫町597

佐世保 ☎0956(31)8719 佐世保市日宇町2787の6

大分 ☎0975(56)3815 大分市萩原4丁目8の35

中津 ☎0979(24)6150 中津市大字万田612の1

日田 ☎0973(24)6464 日田市玉川町3丁目554の2

宮崎 ☎0985(85)6530 宮崎県宮崎郡清武町下加納366の2

延岡 ☎0982(22)1138 延岡市御本町1の30

都城 ☎0986(22)2014 都城市平江町2街区13号

熊本 ☎096(367)6067 熊本市健軍本町12の3

八代 ☎0965(34)5611 八代市田中西町46

天草 ☎0969(22)3125 本渡市港町18の11

鹿児島 ☎0992(50)5657 鹿児島市与次郎1丁目7の36

薩摩 ☎0996(25)2239 川内市永利町703の2

鹿屋 ☎0994(44)7031 鹿屋市新川町6170の1

大島 ☎0997(53)5101 名瀬市矢之脇町10の15

沖縄地区

修理相談窓口

沖縄 ☎098(877)1207 浦添市城間4丁目23の11

北部 ☎0980(52)3458 名護市字宇茂佐914の3

中部 ☎098(933)4010 沖縄市山内2丁目26の6

主な仕様

ラジオ部

受信周波数：FM：76.0-108.0MHz
AM：525-1629kHz

テープレコーダ部

トラック方式：ステレオ
録音方式：交流バイアス
消去方式：マグネット消去
モニター方式：バリアブルサウンドモニター
周波数範囲：ノーマルテープ：70-11000Hz
(EIAJ)

共通部

スピーカー：ウーハー：10cm丸型2.7Ω×2個
ツィーター：1.5cm×2個
出力端子：ヘッドホン：32Ω
実用最大出力：2.5W+2.5W(EIAJ)
(DC時)
電池持続時間：約38時間(EIAJ録音時)
約20時間(EIAJ音楽再生時、
Vol.8程度)
(別売りナショナル乾電池ネオ〈黒〉
R20PU使用時)
電源：AC100V、50/60Hz
乾電池：DC9V(単1形乾電池6個)
消費電力：AC11W
最大外形寸法：460(W)×149(H)×149(D)mm
(EIAJ)
重量：約2.2kg(乾電池なし)
約2.8kg(乾電池を含む)

動作切換つまみ"テープ/電源 切 "時の
消費電力……約1.5W(ACのとき)

□この定格は性能向上のため、変更することがあります。

便利メモ(おぼえのため、記入されると便利です。)

販売店名	☎(　　)　－	お買い上げ日	年　月　日
お近くの当社ご相談センター	☎(　　)　－	品番	RX-FS430Z

松下電器産業株式会社　オーディオ事業部
〒571 大阪府門真市松生町1番4号　☎(06)909-1021

RQT3002-T
F1194R0